技术参数 Specification	
针数 Number of pins	4 Pins
端口标准 Port Standards	光杆 Rod
最大电流 Max Current	30.0 A
最大电压 Max Voltage	3.0 KV
绝缘阻抗 Insulation Resistance	$\geq 1\times10^{9}$ Ω
漏气率 Leakage Rate	$\leq 5\times10^{-13}$ Pa·m³/s
耐温 Temperature Resistance	-271℃~600℃
耐气压 Pressure Tolerance	10 Bar
材料 Material	可伐/不锈钢 Kovar/Steel

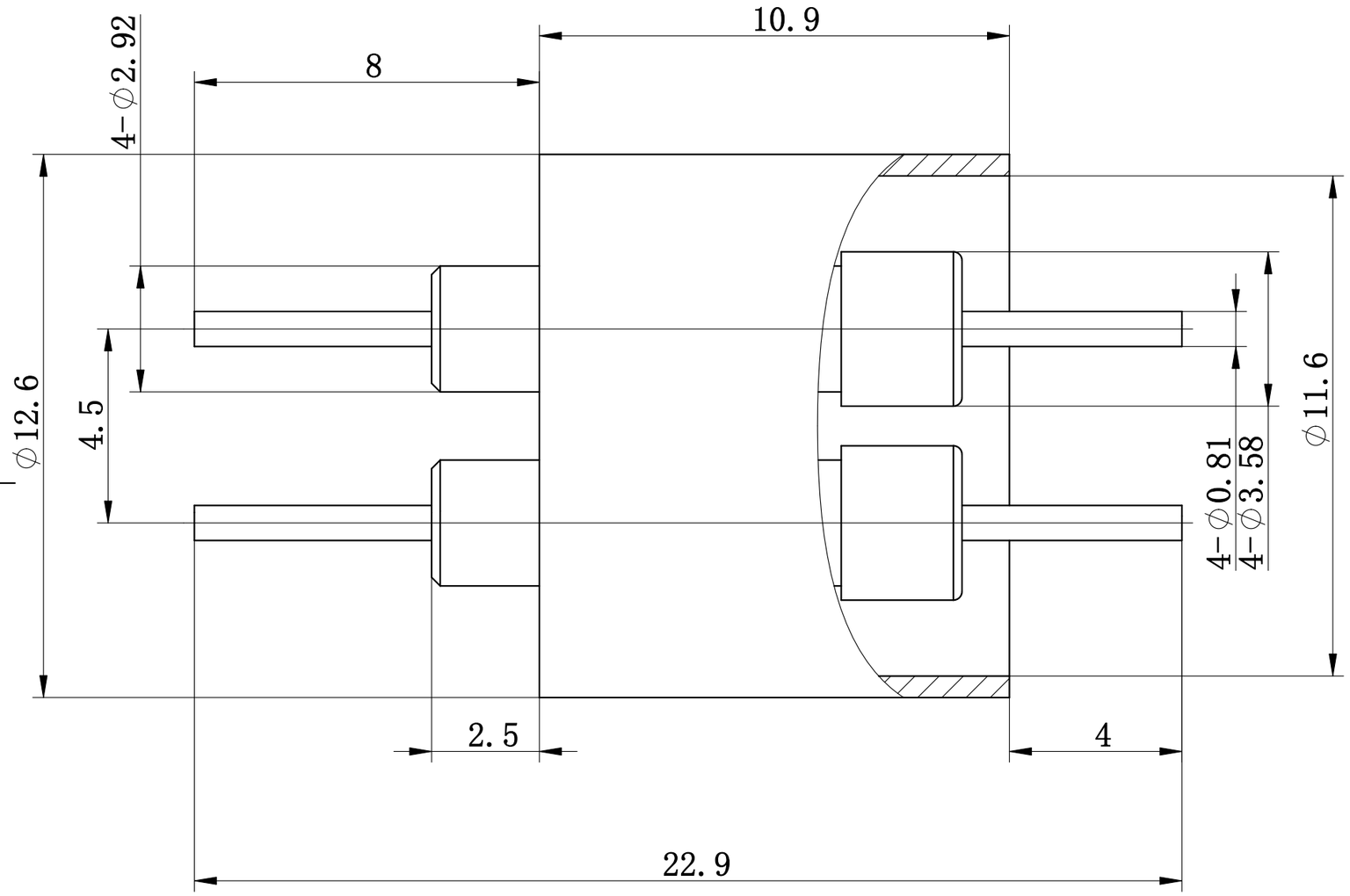

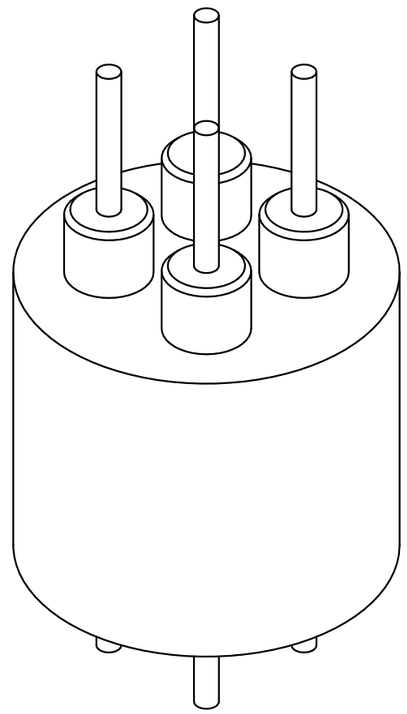

根据中国标准（GB1804-79）
小数 除非有特殊要求
.X ±.1 单位：mm
.XX ±.03 角度：
.XXX ±.005 ±0.5°

According to（GB1804-79）
decimal unless special requirements
.X ±.1 unit：mm
.XX ±.03 angel：
.XXX ±.005 ±0.5°

ANDESUN

http://www.andesun.com

粗糙度： 1.6
MACHINED SURFACES:

去毛刺锐边
Remove burrs and sharp edges

安德信科技
ANDESUN Technology
地址:江苏省南京市栖霞区红枫科技园B4栋安德信科技
Add : ANDESUN Technology,Building B4,Hongfeng Science and Technology Park,Qixia District, Nanjing City,Jiangsu Province

产品型号 ID: ADS-FT-FM-3KV-30A-4PIN-WD