| 技术参数 Specification | |
|---|---|
| 端口标准 Port Standards | SMA-RP-J<br>光杆 Rod |
| 最大电流 Max Current | 5.0 A |
| 最大电压 Max Voltage | 2.5 KV |
| 工作频率 Working Frequency | 0~11.5 GHz |
| 插损 Insertion Loss | ≤1.2 dB |
| 端口阻抗 Port Impedance | 50±3 Ω |
| 漏气率 Leakage Rate | $\leq 5\times10^{-13}$ Pa·m³/s |
| 耐温 Temperature Resistance | -271℃~600℃ |
| 耐气压 Pressure Tolerance | 10 Bar |
| 材料 Material | 可伐/不锈钢<br>Kovar/Steel |

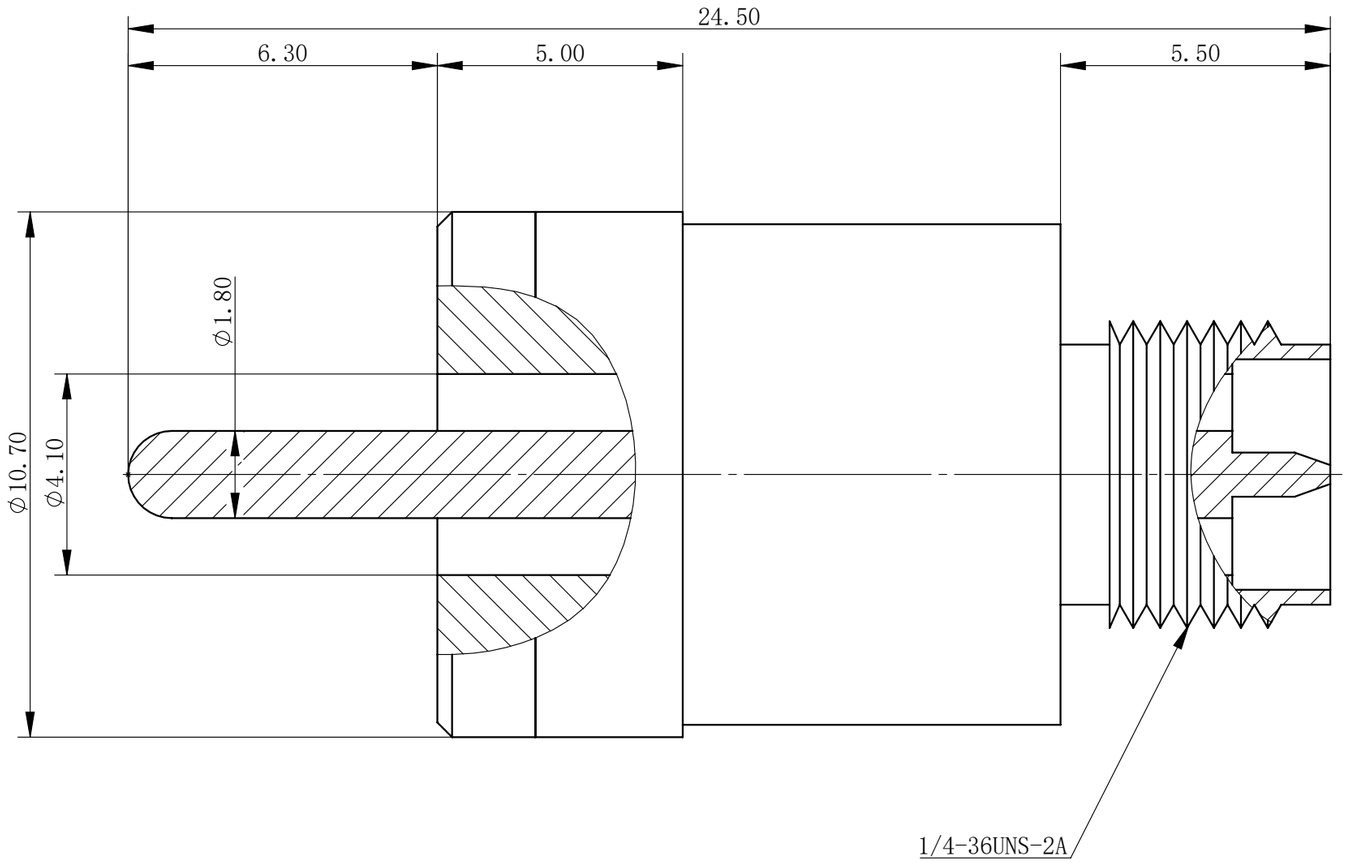


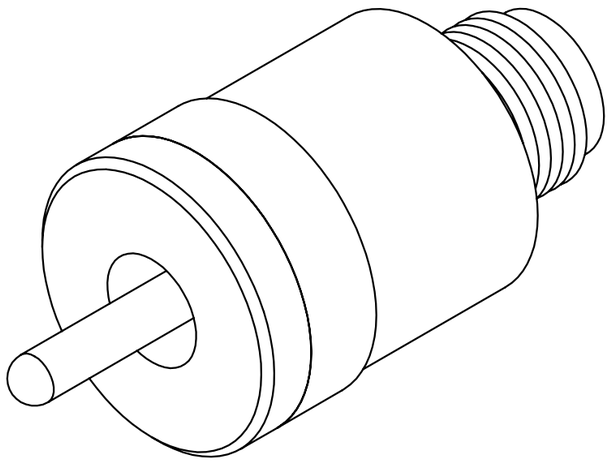

根据中国标准（GB1804-79）
小数 除非有特殊要求
.X ±.1 单位：mm
.XX ±.03 角度：
.XXX ±.005 ±0.5°

According to（GB1804-79）
decimal unless special requirements
.X ±.1 unit：mm
.XX ±.03 angel：
.XXX ±.005 ±0.5°

ANDESUN

http://www.andesun.com

粗糙度：1.6
MACHINED SURFACES:

去毛刺锐边
Remove burrs and sharp edges


安德信科技
**ANDESUN Technology**
地址：江苏省南京市栖霞区红枫科技园**B4**栋南京质子源
**Add :Nanjing Proten Source,Building B4,Hongfeng Science and Technology Park,Qixia Districe, Nanjing City,Jiangsu Province**


产品型号 ADS-FT-SMA-BRPL-010